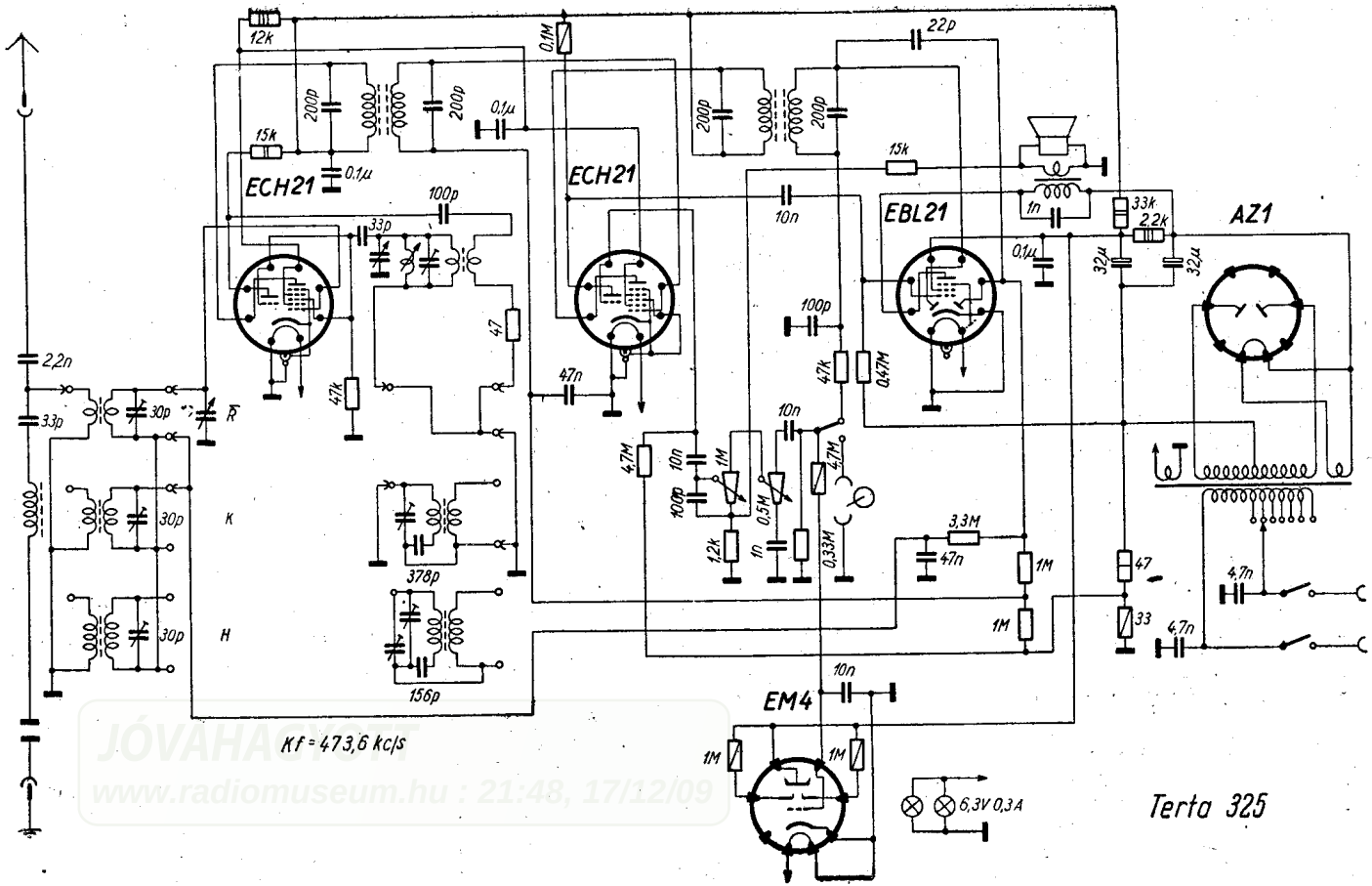

JÓVÁHAGYOTT
www.radiomuseum.hu : 21:48, 17/12/09